# SANDFILLER

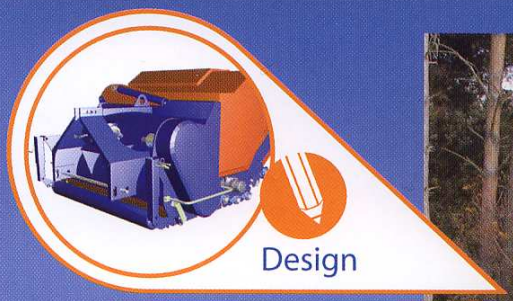


Die Produkte von GKB-Machines werden vollständig in einer 3D-CAD-Umgebung entwickelt. Dadurch kann der Entwurf vor der tatsächlichen Produktion in allen Details betrachtet und getestet werden. Darüber hinaus gewährleistet diese Methode große Flexibilität, da Änderungen einfach und präzise vorgenommen werden können.

Alle Produkte von GKB-Machines bürgen für solides, integriertes Design, das einen hohen Qualitätsstandard mit der jahrelangen Erfahrung von GKB-Machines beim Bau von Maschinen für die Grünanlagenpflege kombiniert. Das gewährleistet immer ein durchdachtes Konzept für den Einsatz im geforderten Arbeitsbereich.

Die Arbeit mit Produkten von GKB-Machines ist von hoher Qualität. Diese Qualität ist – in Kombination mit hoher Produktivität – eines der wichtigsten Argumente dafür, sich für ein Produkt von GKB-Machines zu entscheiden.

## NEU: **COMBINATOR MIT SANDVERFÜLLUNG**

**Der Sandfiller wurde entwickelt, um in einem Arbeitsgang Tiefenvertikutieren und die Schlitze mit Sand verfüllen zu können.**

Der Ausgangspunkt dieser Neuentwicklung ist der seit 1998 von GKB produzierte Fieldtopmaker/Combinator. Mit diesem Gerät kann man alternativ den Oberboden abfräsen oder Tiefenvertikutieren.
Der Sandfiller entfernt zuverlässig Moos, abgestorbene Pflanzenreste auf Fairways, Grüns oder alten Sportrasenflächen. Die Kombination des Vertikutiervorgangs mit der (optionalen) Sandverfüllung gewährleistet eine wasserdurchlässige und gut durchlüftete Rasenoberfläche.
Drei höhenverstellbare Laufrollen erlauben eine gute Anpassung an Bodenunebenheiten sowie eine gute Gewichtsverteilung.
Das durch die Vertikutiermesser oder der alternativ anbaubaren Fräsmeser ausgeworfene Material werden in einem 420 Liter fassenden Behälter gesammelt. Dieser Container ist hydraulisch seitlich entleerbar. Der trockene Sand ist in einem 140 Liter Behälter untergebracht.
Die Sandmenge wird mit Hilfe eines Mengenteilers reguliert.

GKB MACHINES

# SANDFILLER

Sandfiller auf einem Golf-Grün

Gefüllter Behälter mit Vertikutiermaterial

Hochentleerung des Behälters

Mit Sand gefüllter Vertikutierschlitz

**Einsatzmöglichkeiten:**
Viele Sport- und Golfflächen haben massive Probleme mit Verfilzung, Verdichtung oder der Drainage. Der neue GKB Sandfiller belüftet den Oberboden und lockert die Rasentragschicht. Das vertikutierte Material wird in einem Arbeitsgang aufgenommen und die Schlitze mit Sand verfüllt.

**Tiefenvertikutieren**
- Vertikutierabstand: 20 mm, 40 mm, 60 mm oder 80 mm
- Vertikutiermesser: 2 mm oder 3 mm (Standard) Durchmesser
- Arbeitstiefe: 0 – 40 mm

**Sandverfüllen**
- Schlitzabstand: 40 mm
- Schlitzbreite: 2 oder 3 mm
- Verfülltiefe: 0 – 40 mm

**Oberbodenfräsen**
- Arbeitstiefe: 0 – 50 mm

**Vorteile des Combinator mit Sandverfüllung**
- ökonomische und ökologische Belüftung des Oberbodens
- kosten- und arbeitszeitsparender Einsatz, da alle Regenerationsmaßnahmen in einem Arbeitsgang durchgeführt werden
- Renovation: eine komplette Erneuerung des Grüns entfällt
- schnellere Wiederbespielbarkeit der Grüns
- die Wasserdurchlässigkeit wird durch die Sandschlitze verbessert
- die Struktur des Grünaufbaus wird nicht zerstört
- keine Bildung von Oberflächenwasser
- Belüftung des Oberbodens und Lockerung der Rasentragschicht

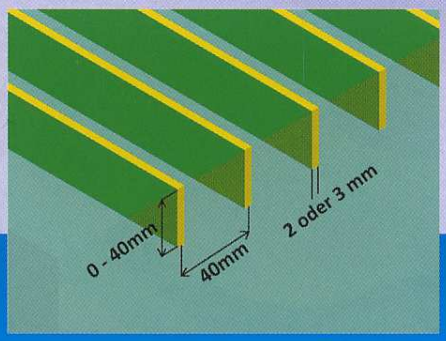


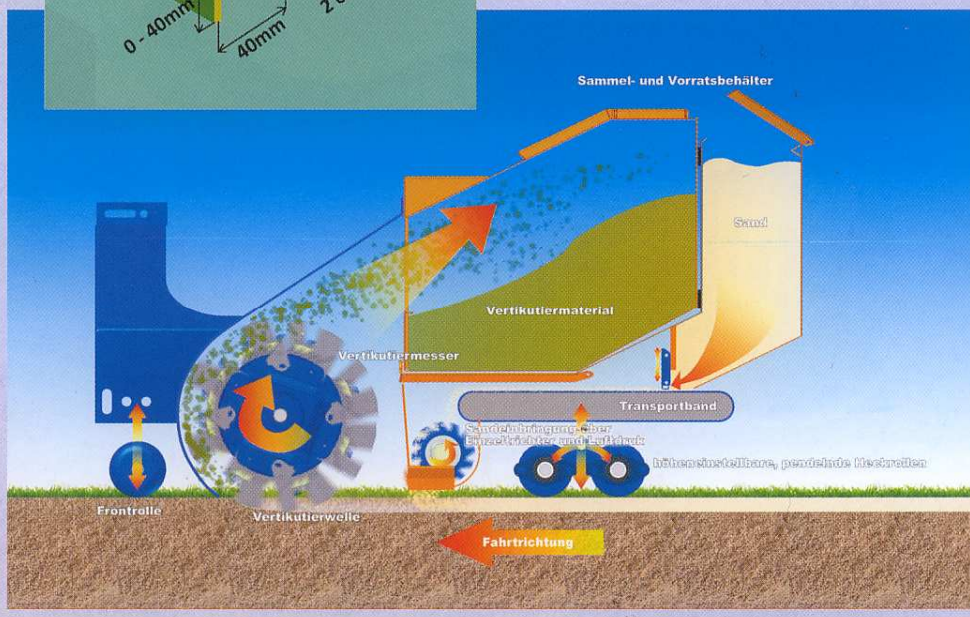


**Technische Daten:**

| | |
|---|---|
| Modell | GK120-SF |
| Arbeitsbreite | 120 cm |
| Arbeitstiefe | 0 – 40 mm |
| Gewicht | 620 kg |
| erf. Hydraulik | 1 dw / 1 ew |
| erf. Traktorleistung | 45 – 60 PS |
| Sammelbehälter | 420 Liter |
| Sandbehälter | 140 Liter |

GKB-MACHINES.com
Middelweg 1 - 2992 SP Barendrecht - Niederlande - T +31 (0)180 64 29 22
F +31 (0)180 64 29 23 - info@gkb-machines.com - www.gkb-machines.com

Kalinke Areal- und Agrar-Pflegemaschinen Vertriebs GmbH
Oberer Lüßbach 7
82335 Berg-Höhenrain
Telefon 08171/4380-0
Telefax 08171/4380-60
verkauf@kalinke.de
www.kalinke.de